ELEMENTO	CODICE	DESCRIZIONE
1	Z00RX-26000	CUSTODIA IN PLASTICA PER BATTERIA 6V (02502CUS)
2	Z00RX-11000	BATTERIA CRP2 6V (02500BAT)
3	02512ELV	ELETTROVALVOLA 6V PER 02512
4	Z00RX-C8000	SENSORE IR Ø20 DOCCIA ON/OFF (CE004XX0000)
5	02502KAL	KIT ALIM. 6V LITIO C/CUSTODIA EST.RIGIDA 02502CUS
6	Z01RX-B0000	ROSONE SPAZZOLATO PER SUPP. SENSORE (CM026XX0000)

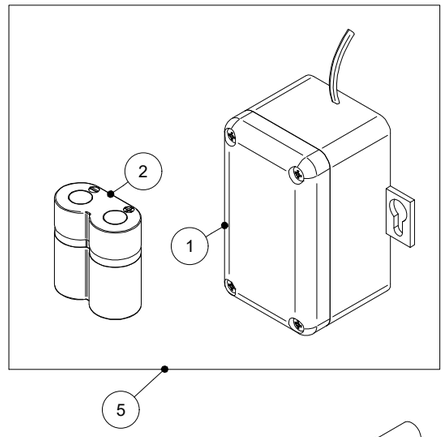

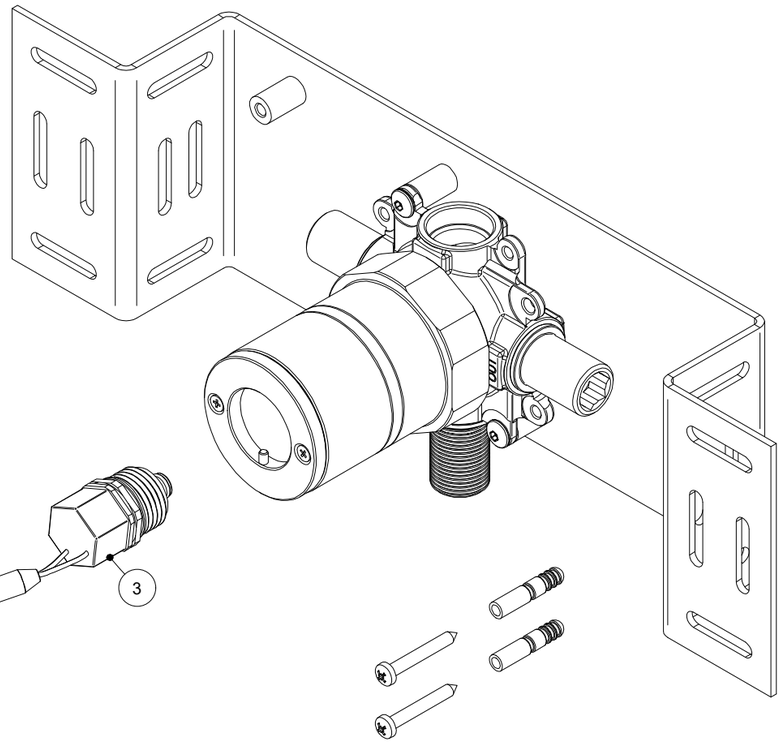

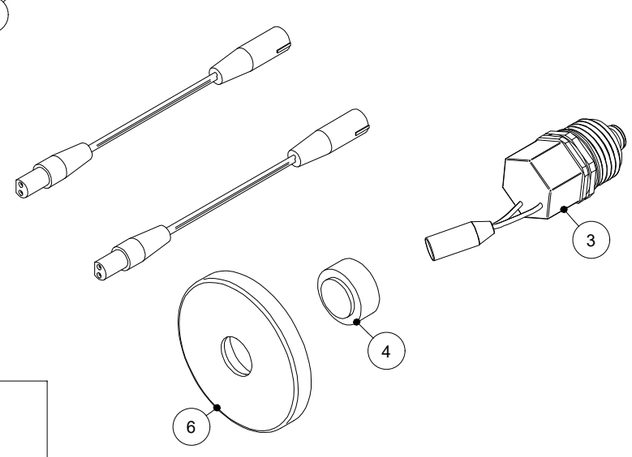

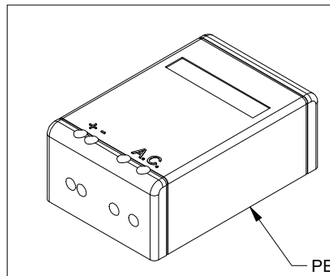

PER VERSIONI
ALIM A RETE.
COD. Z00RX-13000

REVISIONE	DATA	DISEGNATO	VERIFICATO

SCALA: 1 : 2		FOGLIO:1 /1
TRATTAMENTI SUPERFICIALI:		
MATERIALE: PESO gr :	RAGGI NON QUOTATI: R 0.3 SMUSSI NON QUOTATI: 0.5x45°	
DESCR.: RUB. INFRAR. SERIE INOX DOCCIA INC. DISEGNO RICAMBI	TOLLERANZE GENERALI: ±0.1 FINITURE SUPERFICIALI $\frac{3.2}{}$ UNI ISO 1302	
DATA: 01-07-22	DIS: FRANCESCO	VER:
idral ITALIAN PARTNER FOR WATER SOLUTIONS	DIS. NR: R362 COD.ART: I84N4-00000	

DISEGNO DI PROPRIETA' IDRAL S.P.A. - VIETATA LA RIPRODUZIONE ANCHE PARZIALE SENZA PREVENTIVA AUTORIZZAZIONE